Logitrans
lifting performance



ELEKTRISCHER LOGIFLEX ELF

DANISH QUALITY

- MANUEL VERFAHRBAR
- ELEKTRISCHER HUB
- STANDARDGESTELL

Elektrischer Logiflex ELF



Elektrischer Logiflex ELF



Kundeangepasst ELF



Kundeangepasst ELF

Elektrischer Logiflex ELF

Die richtige Lösung für tägliches Heben, Stapeln oder Transportieren schwerer Paletten.

Dieses Modell verfügt über einen manuellen Fahrantrieb und eine elektrische Pumpe (Heben und Senken), sodass Sie schwere Paletten (bis zu 1200 kg) mit nur geringem Körpereinsatz heben und stapeln können.

Darüber hinaus verfügt das Gerät über eine Lenkunterstützung an beiden Rädern, wodurch er sehr leicht zu bedienen ist. Insbesondere bei einem manuellen Fahrantrieb ist dies wichtig, da der Bediener geschont wird.

Die robuste Konstruktion sorgt für eine lange Standzeit bei geringen Wartungskosten, sodass Ihnen eine solide und zuverlässige Lösung für Ihre Lasthandlingprozesse zur Verfügung steht.

Der elektrische Logiflex ist mit einer Fernbedienung zum Heben und Senken sowie mit Positionskontrolle erhältlich, um die richtige Arbeitshöhe für Ihren Arbeitsplatz zu gewährleisten.

Die Bedienersicherheit steht bei unseren Produkten immer an erster Stelle. Die Tragkraft des elektrischen Logiflex-Staplers beträgt 1000/1200 kg.

Getestet für einen Betrieb in kalter Umgebung bis -20 °C.

ELF	Verfügbar mit
Verschiedene Gabeltypen	●
Standardgestell	●
Unterschiedliche Hubhöhen 920-1650 mm (mit oder ohne Teleskopmast)	●
Fernbedienung	●
Positionskontrolle	●
Edelstahl	●

	Standardfunktionen
Handbremse	●
Fußschutz	●

Sehr solide Konstruktion, um eine lange Lebensdauer zu gewährleisten.

Option für Modelle mit elektrischem Hub: Fernbedienung – mit 200 mm Absenksicherung

Sofortstopp (Gabeln stoppen schnell und präzise)

Transparenter Sicherheitsbildschirm

Kompaktes Design und leicht zu manövrieren

Bedientasten zentral platziert



Integriertes Ladegerät und Batteriestands-anzeige



Rückabdeckung



Fußschutz und geschützte Ketten



Ergonomisch geformter Griff mit Not-Aus

Elektrischer Logiflex ELF

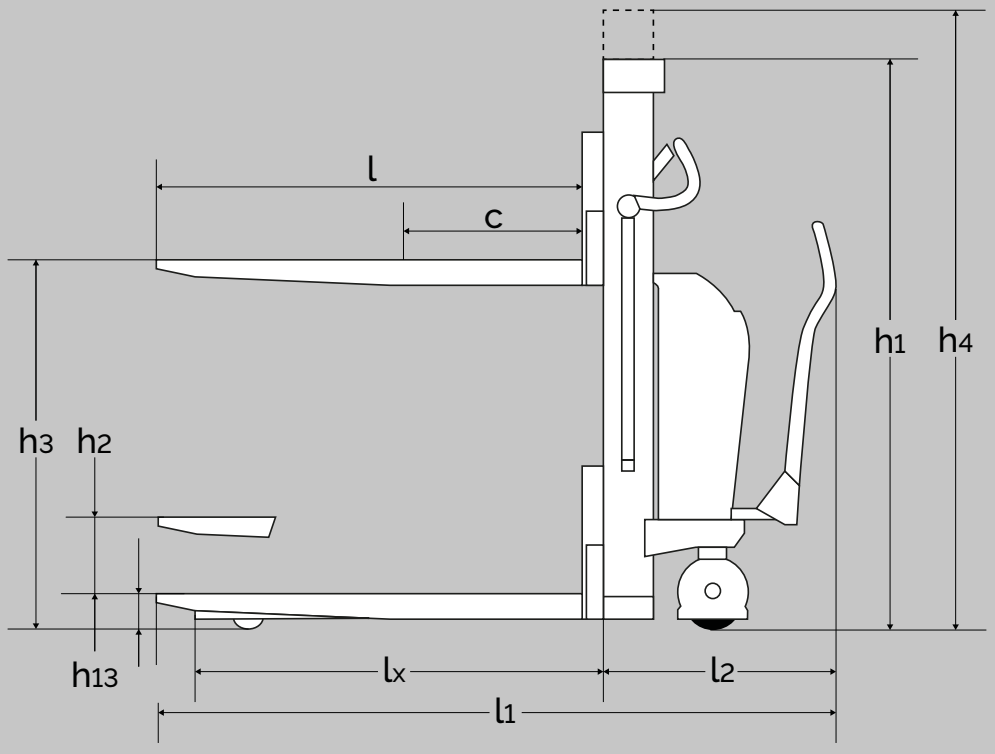

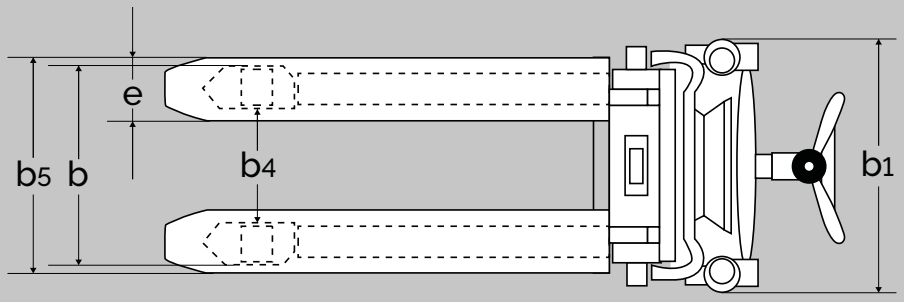

Elektrischer Logiflex ELF

PRODUKT (Abmessungen in mm)		**ELF**	**ELF**	**ELF**	**ELF**	**ELF**	**ELF**	**ELF**
Tragkraft in kg		1000 kg	1000 kg	1000 kg	1000 kg	1000 kg	1000 kg[3]	1000 kg[3]
Hubhöhe	h_3	920[7]	1650[7]	1910[7]	2050[8]	2450[8]	2850[8]	3300[8]
Gabellänge	l	1067, 1150		600[4], 800[4], 1150, 1520[5]				
Bauhöhe	h_1	1330		2240	1530	1730	1930	2240
Chassisbreite	b	540, 660		540, 660				
Gesamtbreite	b_1	680					932	
Abstand zwischen Radarmen	b_4	316, 436						
Gabelbreite - U-Profil[2]	b_5	350-560		560, 680				
Vorbaumaß	l_2	590						
Gesamtlänge bei 1150 Gabel	l_1	1860	1870	1800				
Teleskopmast			·		·	·	·	·
Gesamthöhe	h_4	1330	2025	2240	2490	2890	3290	3740
Einfahrhöhe - U-Profil[2]	h_{13}	85		90				
Lastschwerpunktsabstand	c	l/2						
Gabelzinkenbreite	e	163						
Einfahrlänge	l_x	1080 bei 1150 Gabellänge						
Gangbreite (Palette 1200 x 800)	A_{st}	2290[6]						
Freihub	h_2		330		190			
Lenkradeinschlag		180°						
Pumpenmotor		1,1 kW 12 V						
Hubgeschwindigkeiten		Mit/ohne load: 0,05/0,07 m/s						
Senkgeschwindigkeiten mit/ohne Last		0,12 m/s / 0,04 m/s			0,12 m/s / 0,06 m/s			
Gewicht in kg (o/Batterie)		238 kg	284 kg	270 kg	315 kg	323 kg	337 kg	390 kg

[1] Dieses Blatt zeigt unsere beliebtesten Logiflex-Modelle. Andere Gabellösungen sind ebenfalls verfügbar.

[2] Weitere Gabeltypen finden Sie in der Broschüre Optionale Extras

[3] Lastreduzierung bei großer Hubhöhe.

[4] Maximale Hubhöhe 1600 mm mit 600 mm Gabeln, maximale Hubhöhe 2450 mm mit 800 mm Gabeln.

[5] Reduzierte Tragfähigkeit 750 kg.

[6] Tests zeigen, dass 1700 mm ausreichend sind.

[7] Wartungsfreie Batterie 12V 84Ah/20h. Integriertes Ladegerät wartungs-/wartungsfrei 12V-230V. Andere Batterien und Ladegeräte verfügbar.

[8] Wartungsfreie Batterie 12V 119Ah/5h. Integriertes Ladegerät wartungs-/wartungsfrei 12V-230V. Andere Batterien und Ladegeräte verfügbar.

Elektrischer Logiflex ELF

PRODUKT (Abmessungen in mm)		**ELF**	**ELF**	**ELF**	**ELF**
Tragkraft in kg		1200 kg	1200 kg	1200 kg	1200 kg
Hubhöhe	h_3	920[4]	1200[4]	1400[4]	1600[4]
Gabellänge	l	600, 800, 1150			
Bauhöhe	h_1	1330	1530	1730	1930
Chassisbreite	b	540			
Gesamtbreite	b_1	680			
Abstand zwischen Radarmen	b_4	316			
Gabelbreite - U-Profil[2]	b_5	560			
Vorbaumaß	l_2	590			
Gesamtlänge bei 1150 Gabel	l_1	1800			
Gesamthöhe	h_4	1330	1530	1730	1930
Einfahrhöhe - U-Profil[2]	h_{13}	85	90		
Lastschwerpunktsabstand	c	l/2			
Gabelzinkenbreite	e	163			
Einfahrlänge	l_x	1080 bei 1150 Gabellänge			
Gangbreite (Palette 1200 x 800)	A_{st}	2290[3]			
Lenkradeinschlag		180°			
Pumpenmotor		1,1 kW 12 V			
Hubgeschwindigkeiten		Mit/ohne Last: 0,05/0,07 m/s			
Senkgeschwindigkeiten mit/ohne Last		0,12 m/s / 0,04 m/s			
Gewicht in kg (o/Batterie)		230 kg	241 kg	247 kg	260 kg

[1] Dieses Blatt zeigt unsere beliebtesten Logiflex-Modelle. Andere Gabellösungen sind ebenfalls verfügbar.

[2] Weitere Gabeltypen finden Sie in der Broschüre Optionale Extras

[3] Tests zeigen, dass 1700 mm ausreichend sind.

[4] Wartungsfreie Batterie 12V 84Ah/20h. Integriertes Ladegerät wartungs-/wartungsfrei 12V-230V. Andere Batterien und Ladegeräte verfügbar.



Logitrans A/S
Hillerupvej 35
6760 Ribe
Denmark

Phone +45 76 88 16 00
Mail info@logitrans.com
Web www.logitrans.com

Logitrans US Inc
2580 Diehl Rd.
IL 60502 Aurora
United States of America

Phone +1 888 345 1270
Mail sales@logitrans.com
Web www.logitrans.com

Ningbo Logitrans Handling
No. 199, Donghui Road, Nordic Industrial Park,
Zhenhai Ningbo Zhejiang Province
315221 P.R., China

Phone +86 574 8630 8900
Mail info@logitrans.com
Web www.logitrans.cn